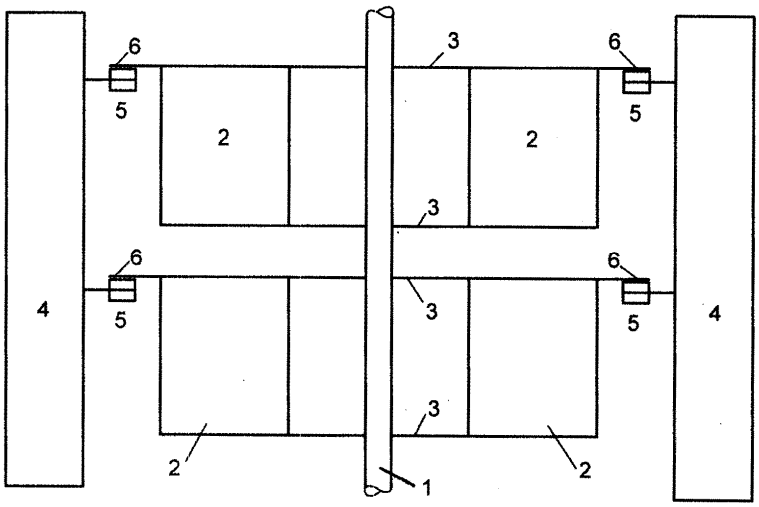
6
5
2
3
6
5
2
3
6
5
4
3
6
5
4
3
2
1
2